Ремонт холодильников http://rembitteh.ru/ +7 (495) 215-14-41 +7 (903) 722-17-03

Руководство по монтажу и эксплуатации

RUS

Холодильник-морозильник, встраиваемый, без доводчика двери

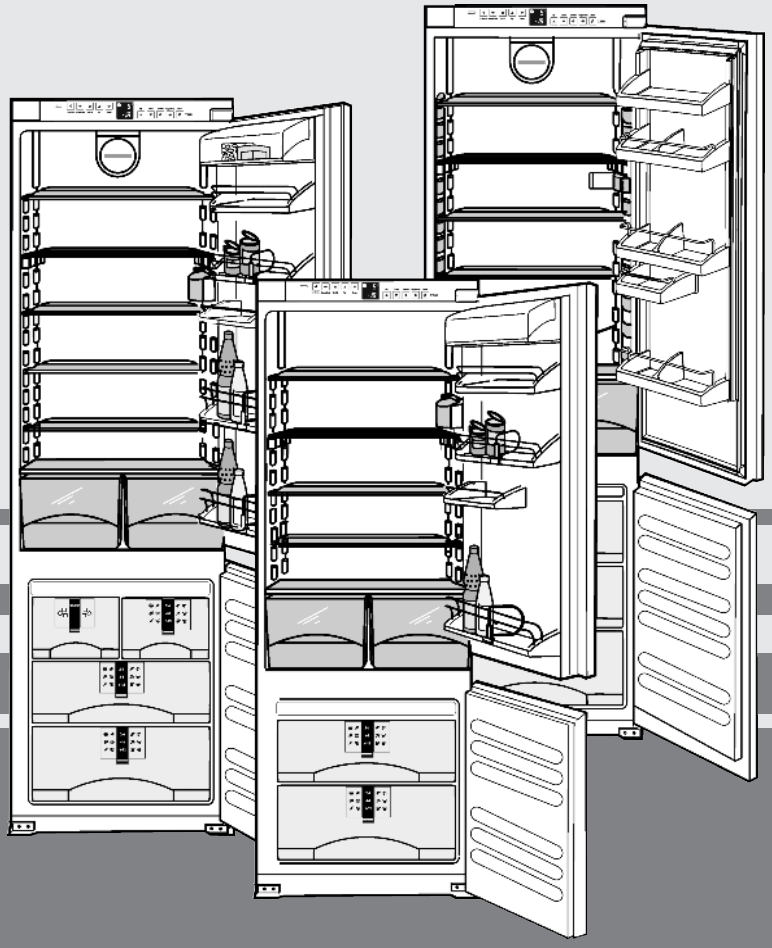

291111 **7084284 - 05**

IC/ICN/SICN/ICP ... 6

LIEBHERR

http://rembitteh.ru/

Содержание

1 Основные отличительные особенности устройства ... 2
1.1 Краткое описание устройства и оборудования... 2
1.2 Область применения устройства... 3
1.3 Декларация соответствия... 3
1.4 Экономия электроэнергии... 3

2 Общие указания по технике безопасности... 3

3 Органы управления и индикации... 4
3.1 Приборы контроля и управления... 4
3.2 Индикатор температуры... 4

4 Ввод в работу... 5
4.1 Транспортировка устройства... 5
4.2 Установка устройства... 5
4.3 Перевешивание дверей... 5
4.4 Подключение воды... 6
4.5 Установка... 7
4.6 Упаковку утилизируйте надлежащим образом... 11
4.7 Подключение устройства... 11
4.8 Включение устройства... 11

5 Обслуживание... 12
5.1 Регулировка яркости индикатора температуры.. 12
5.2 Защита от детей... 12
5.3 Аварийный сигнал открытой двери... 12
5.4 Аварийный сигнал по температуре... 12
5.5 Холодильное отделение... 12
5.6 Морозильное отделение... 14

6 Уход... 16
6.1 ручное размораживание... 16
6.2 Размораживание с помощью NoFrost... 16
6.3 Чистка устройства... 17
6.4 Очистка IceMaker... 17
6.5 Замена внутреннего освещения с лампой накаливания... 17
6.6 Сервисная служба... 18

7 Неисправности... 18

8 Вывод из работы... 19
8.1 Выключение устройства... 19
8.2 Отключение... 19

9 Утилизация устройства... 19

10 Информация об изготовителе / Гарантийное свидетельство... 20

Изготовитель постоянно работает над дальнейшим развитием всех типов и моделей. Поэтому мы рассчитываем на понимание в том, что мы оставляем за собой право изменять форму, оборудование и технику.

Чтобы познакомиться со всеми полезными возможностями данного нового устройства, пожалуйста, прочитайте внимательно указания в этом руководстве.

Данное руководство действительно для множества моделей, поэтому для конкретной модели возможны некоторые отклонения. Разделы, относящиеся только к определенным устройствам, помечены знаком "звездочка" (*).

Указания о выполнении действия помечены знаком ▶, результаты действия – знаком ▷.

1 Основные отличительные особенности устройства

1.1 Краткое описание устройства и оборудования

Указание

▶ Рассортировать продукты, как показано на рисунке. Так устройство работает с экономией энергии.

▶ Места для хранения, выдвижные ящики или корзины в состоянии поставки расположены для оптимального энергосбережения.

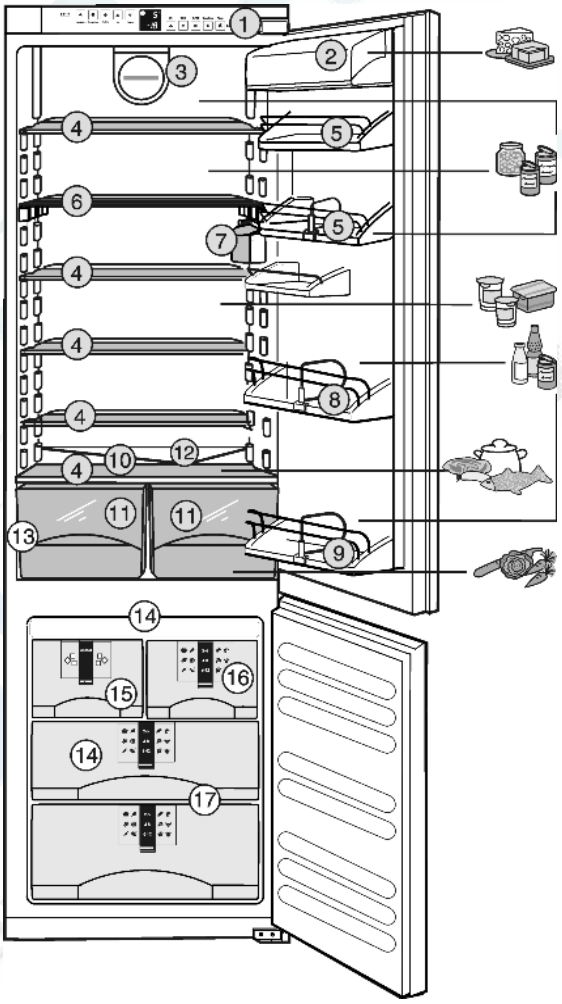

Fig. 1

(1) Элементы управления и контроля
(2) Отделение для масла и сыра*
(3) Вентилятор
(4) Переставляемая полка
(5) Дверная полка для консервов, перемещаемая
(6) Разделяемая полка
(7) Внутреннее освещение*
(8) Полочки на дверце
(9) Полка для высоких бутылок и напитков
(10) Наиболее холодная зона
(11) Отделение для овощей
(12) Отверстие для стока
(13) Заводская табличка
(14) Аккумуляторы холода*
(15) IceMaker*
(16) Информационная табличка*
(17) VarioSpace*

1.2 Область применения устройства

Прибор предназначен исключительно для охлаждения пищевых продуктов в домашних условиях или условиях приближенным к домашним. Сюда относится, например, использование

- на домашних кухнях, в столовых,
- в частных пансионатах, отелях, мотелях и других местах проживания,
- при обеспечении готовым питанием и аналогичных услугах оптовой торговли

Прибор можно использовать только в домашних и схожих условиях. Все другие способы применения являются недопустимыми. Устройство не предназначено для хранения и охлаждения медикаментов, плазмы крови, лабораторных препаратов или похожих веществ, лежащих в основе директивы медицинской продукции 2007/47/EG. Неправильное использование устройства может привести к повреждениям хранящихся изделий или к их порче. Устройство не подходит для эксплуатации во взрывоопасной области.

Устройство предназначено для эксплуатации в ограниченном диапазоне температуры окружающей среды в зависимости от климатического класса. Климатический класс, соответствующий Вашему устройству, указан на заводской табличке.

Указание

▶ Выдерживайте указанную температуру окружающего воздуха, иначе мощность охлаждения снижается.

Климатический класс	для температуры окружающего воздуха
SN	10 °C до 32 °C
N	16 °C до 32 °C
ST	16 °C до 38 °C
T	16 °C до 43 °C

1.3 Декларация соответствия

Контур хладагента проверен на герметичность. Устройство в смонтированном состоянии отвечает соответствующим предписаниям по технике безопасности, а также директивам ЕС 2006/95/EC, 2004/108/EC, 2009/125/EC и 2010/30/EC.

1.4 Экономия электроэнергии

- Всегда следите за хорошим притоком и оттоком воздуха. Не закрывайте вентиляционные отверстия/решетки.
- Вентиляционный воздушный зазор должен всегда оставаться открытым.*
- Избегайте устанавливать устройство в зоне прямых солнечных лучей, рядом с плитой, системой отопления и другими аналогичными приборами.
- Потребление электроэнергии зависит от условий в месте установки, например, температуры окружающей среды (см. 1.2) .
- Открывайте устройство на предельно короткое время.
- Чем ниже заданная температура, тем больше потребление электроэнергии.
- Сортируйте продукты при размещении (см. Основные отличительные особенности устройства).
- Храните все продукты хорошо запакованными и закрытыми. Это поможет избежать образования инея.
- Вынимайте продукты на как можно менее продолжительный срок, чтобы они не сильно нагрелись.
- Закладка теплых блюд: сначала дайте им остыть до комнатной температуры.
- Продукты глубокой заморозки для оттаивания оставьте в холодильной камере.
- Если в устройстве образовался толстый слой инея: разморозьте устройство.*
- В случае длительного отпуска опорожните и выключите холодильное отделение.

2 Общие указания по технике безопасности

Опасности для пользователя:

- Данное устройство не предназначено для использования людьми (в том числе детьми) с психическими отклонениями, с нарушенной функцией органов чувств и сознания или людьми, которые не обладают достаточным опытом и знаниями. Если это все же происходит, то лицо, ответственное за безопасность такого пользователя, должно научить его обхождению с устройством и наблюдать за ним первое время. Наблюдайте за детьми, чтобы они не играли с устройством.
- При появлении неисправности извлеките сетевую вилку (не тяните при этом за соединительный кабель) или выключите предохранитель.
- Ремонт и вмешательство в устройство и замену сетевого кабеля разрешается выполнять только работнику сервисной службы или другому специалисту, прошедшему соответствующее обучение.
- При отключении от сети всегда беритесь за вилку. Не тяните за кабель.
- Устанавливайте и подключайте устройство только в соответствии с указаниями руководства по эксплуатации.
- Эксплуатация устройства разрешается только во встроенном состоянии.
- Тщательно сохраняйте данное руководство и при необходимости передайте его следующему владельцу.
- Все виды ремонта и вмешательства в ледогенератор IceMaker разрешается выполнять только представителям сервисной службы или другим прошедшим соответствующее обучение специалистам.*
- Изготовитель не отвечает за повреждения, возникшие из-за неправильного подсоединения к водопроводной сети.*
- Специальные лампы (лампы накаливания, светодиоды, флуоресцентные лампы) в устройстве служат для освещения его внутреннего пространства и не подходят для освещения помещения.

Опасность пожара

- Содержащийся в устройстве хладагент R 600a неопасен для окружающей среды, но является горючим материалом. Вытекающий хладагент может загореться.
  - Не повреждайте трубопроводы контура хладагента.
  - Не пользуйтесь внутри устройства открытым огнем или источником искр.
  - Внутри устройства не пользуйтесь электрическими приборами (например, устройства для очистки паром, нагревательные приборы, устройства для приготовления мороженого и т.д.).
  - Если хладагент вытекает: удалите с места утечки источники открытого огня или искр. Извлеките сетевую вилку. Хорошо проветрите помещение. Обратитесь в сервисную службу
- Не храните в устройстве взрывоопасные вещества или аэрозольные баллончики с горючими газообразующими средствами, такими как, например, пропан, бутан, пентан и т.д. Соответствующие аэрозольные баллончики можно распознать по надпечатке со сведениями о содержимом или по значку пламени. Случайно выде-

лившиеся газы могут воспламениться при контакте с электрическими узлами.
- Жидкости с большим содержанием спирта храните только плотно закрытыми и в стоячем положении. Случайно вылившийся спирт может воспламениться при контакте с электрическими узлами.

Опасность падения и опрокидывания:
- Не используйте основание устройства, выдвижные ящики, двери и т.п. в качестве подножки или опоры. Это особенно касается детей.

Опасность пищевого отравления:
- Не употребляйте продукты с превышенным сроком хранения.

Опасность обморожения, онемения и появления болезненных ощущений:
- Избегайте продолжительного контакта кожи с холодными поверхностями или охлажденными / замороженными продуктами или примите меры защиты, например, наденьте перчатки. Не потребляйте пищевой лед, особенно замерзшую воду или кубики льда, сразу после их извлечения и слишком холодными.

Опасность защемления*
- Не прикасайтесь к амортизатору закрывания. Если дверь будет закрыта, пальцы могут оказаться зажатыми.*

Соблюдайте специальные указания, помещенные в других главах:

⚠	ОПАСНОСТЬ	обозначает непосредственную опасную ситуацию, которая, если не будет устранена, приведет к смерти или тяжелым травмам.
⚠	ПРЕДУПРЕЖДЕНИЕ	обозначает опасную ситуацию, которая, если не будет устранена, может привести к смерти или тяжелой травме.
⚠	ОСТОРОЖНО	обозначает опасную ситуацию, которая, если не будет устранена, может привести к травмам легкой или средней тяжести.
	ВНИМАНИЕ	обозначает опасную ситуацию, которая, если не будет устранена, может привести к повреждению имущества.

	Указание	обозначает полезные указания и советы.

3 Органы управления и индикации

3.1 Приборы контроля и управления

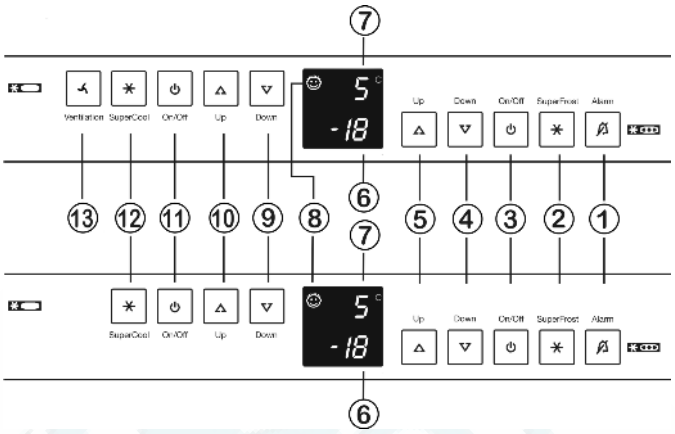

Fig. 2

(1) Кнопка Alarm
(2) Кнопка SuperFrost
(3) Кнопка On/Off морозильного отделения
(4) Кнопка настройки Down морозильного отделения
(5) Кнопка настройки Up морозильного отделения
(6) Индикация температуры морозильного отделения
(7) Индикация температуры холодильного отделения
(8) Символ "Защита от детей"
(9) Кнопка настройки Down холодильного отделения
(10) Кнопка настройки Up холодильного отделения
(11) Кнопка On/Off холодильного отделения
(12) Кнопка SuperCool
(13) Кнопка Ventilation*

3.2 Индикатор температуры

В нормальном режиме работы появляется следующая индикация:
- самая высокая температура замораживания
- средняя температура охлаждения

Индикация температуры морозильного отделения мигает.
- настройка температуры изменяется
- после включения температура еще недостаточно низкая
- температура повысилась на несколько градусов

На индикации появляются мигающие штрихи:
- температура замораживания выше 0 °C.

Следующая индикация указывает на неисправность: Возможные причины и меры по устранению: (см. Неисправности).
- oA
- F0 - F5

+7 (495) 215-14-41
+7 (968) 722-17-03

4 Ввод в работу

4.1 Транспортировка устройства

ОСТОРОЖНО

Опасность травмы и повреждений в результате ненадлежащей транспортировки!

▶ Перевозите устройство в упаковке.
▶ Перевозите устройство в стоячем положении.
▶ Не транспортируйте устройство в одиночку.

4.2 Установка устройства

ПРЕДУПРЕЖДЕНИЕ

Опасность возгорания вследствие короткого замыкания!

Если сетевой кабель/вилка устройства или другого устройства соприкасаются с обратной стороной устройства, то вибрации устройства могут привести к повреждению сетевого кабеля/вилки, что может вызвать короткое замыкание.

▶ Устанавливайте устройство таким образом, чтобы оно не соприкасалось с вилками или сетевыми кабелями.
▶ Не подключайте к розеткам в области обратной стороны устройства ни само устройство, ни другие устройства.

ПРЕДУПРЕЖДЕНИЕ

Опасность возгорания из-за влажности!

Если токоведущие узлы или сетевой кабель становятся влажными, то это может привести к короткому замыканию.

▶ Устройство предназначено для использования в закрытых помещениях. Запрещается использовать устройство на открытом воздухе или во влажных помещениях и в зоне разбрызгивания воды.
▶ Эксплуатация устройства разрешается только во встроенном состоянии.

ПРЕДУПРЕЖДЕНИЕ

Опасность возгорания хладагента!

Содержащийся в устройстве хладагент R 600a неопасен для окружающей среды, но является горючим материалом. Вытекающий хладагент может загореться.

▶ Не повреждайте трубопроводы контура хладагента.

ПРЕДУПРЕЖДЕНИЕ

Опасность пожара и повреждения!

▶ Не ставьте на устройство приборы, выделяющие тепло, например, микроволновую печь, тостер и т.д.!

❑ При повреждении устройства немедленно - до подключения - обратитесь к поставщику.
❑ Пол на месте установки должен быть горизонтальным и ровным.
❑ Избегайте установки устройства в зоне попадания прямых солнечных лучей, рядом с плитой, системой отопления и другими аналогичными приборами.
❑ Не устанавливайте устройство без помощника.
❑ Помещение для установки устройства согласно стандарту EN 378 должно на каждые 8 г хладагента R 600a иметь объем 1 м^3. Если помещение для установки устройства слишком мало, то в случае протечки в контуре хладагента может образоваться легковоспламеняющаяся газовоздушная смесь. Данные о количестве хладагента имеются на заводской табличке внутри устройства.
❑ Устройство разрешается устанавливать только в устойчиво расположенную мебель.
❑ В обязательном порядке соблюдайте сечения вентиляции:
  - Глубина вентиляционного проема в задней стенке мебели должна быть не менее 38 мм.
  - Сечение вентиляционного проема в нижней части мебели и по бокам вверху должно быть не менее 200 см^2.
  - В основном действует следующее: чем больше площадь вентиляционного отверстия, тем меньше электроэнергии потребляет устройство при работе.

▶ Снимите соединительный кабель с задней стороны устройства. При этом необходимо удалить держатель кабеля, иначе возникнет вибрационный шум!

После установки:

▶ Снимите защитную пленку с декоративных планок и передних стенок выдвижных ящиков.
▶ Удалите все детали, защищавшие устройство при перевозке.
▶ Отвинтите красное транспортное крепление. Закройте освободившееся крепежное отверстие пробкой (60).

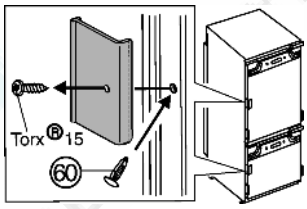

▶ Упаковку утилизируйте надлежащим образом (см. 4.6) .

Указание

▶ Очистите устройство (см. 6.3) .

Если устройство установлено в очень влажном помещении, то на внешней его стороне может образоваться конденсат.

▶ Всегда следите за хорошим притоком и оттоком воздуха на месте установки.

4.3 Перевешивание дверей

ВНИМАНИЕ*

Опасность повреждения под действием конденсата устройств, установленных Side-by-Side (бок о бок)!

Если устройство Side-by-Side (S...) устанавливается вместе со вторым устройством (в качестве комбинации SBS) ограничитель хода дверцы должен оставаться в состоянии поставки.

▶ Не меняйте ограничитель хода дверцы.

Убедитесь, что подготовлен следующий инструмент:

❑ Шестигранный ключ 13
❑ Аккумуляторные отвертки Torx® 15, 20, 25, 30

Вдвиньте устройство на 2/3 в нишу.

Извлеките сетевую вилку.

Открыть двери.

4.3.1 Демонтаж амортизатора закрывания дверей*

ОСТОРОЖНО

Опасность травмирования при стягивании амортизатора закрывания дверей!

▶ Демонтируйте его с осторожностью.

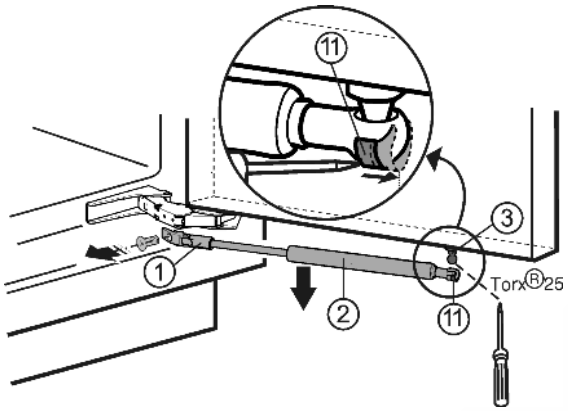

Fig. 3

▶ С помощью отвертки сдвиньте натяжную пружину *Fig. 3 (11)* наружу.
▶ Снимите амортизатор закрывания дверей *Fig. 3 (2)* вниз.
▶ Открутите держатель *Fig. 3 (1)*.
▶ Открутите шаровую головку *Fig. 3 (3)* (Torx® 25).

4.3.2 Изменение направления открывания дверей

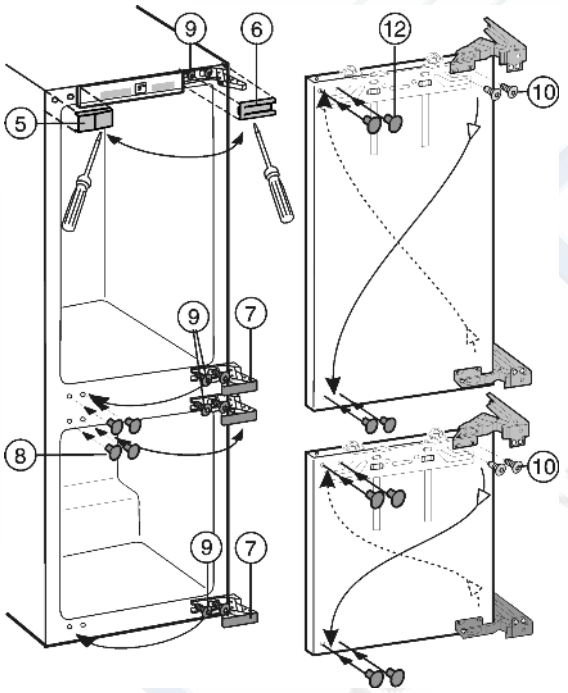

Fig. 4

▶ Накладки *Fig. 4 (5,6,7,8)* отожмите вперед при помощи плоской отвертки.
▶ Винты *Fig. 4 (9)* вверху и внизу на корпусе устройства только ослабьте.
▶ Сдвиньте двери наружу и снимите.
▶ Винты *Fig. 4 (9)* переставьте на противоположную сторону и слегка прикрутите.
▶ Выкрутите винты *Fig. 4 (10)* и переверните шарниры по диагонали.

Винты *Fig. 4 (10)* микрокапсулированные: используйте аккумуляторный винтовёрт.

▶ Прикрутите шарниры **с моментом 4 Нм**.
▶ Освободившиеся отверстия закройте заглушками *Fig. 4 (12)*.
▶ Навесьте дверь на предварительно смонтированные винты *Fig. 4 (9)* и затяните винты **с моментом 4 Нм**.

4.3.3 Установка на место амортизатора закрывания дверей*

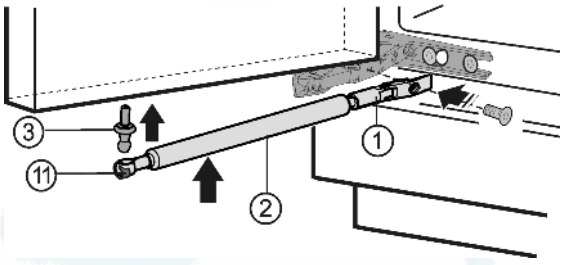

Fig. 5

▶ шаровую головку *Fig. 5 (3)* в новое крепежное отверстие **с моментом 4 Нм** (Torx® 25).
▶ Снова сдвиньте натяжную пружину *Fig. 5 (11)* внутрь.
▶ Прикрутите держатель *Fig. 5 (1)***с моментом 3 Нм**.
▶ Вставьте амортизатор закрывания дверей *Fig. 5 (2)* в шаровую головку.

ПРЕДУПРЕЖДЕНИЕ

Опасность травмы при опрокидывании двери!

Если крепежные детали недостаточно хорошо прикручены, дверь может опрокинуться. Это может привести к значительным повреждениям. Кроме того, если дверь плотно не закрывается, устройство охлаждает неправильно.

▶ Прикрутите шарниры и шаровую головку амортизатора закрывания двери 4 Нм.
▶ Закрутите кронштейн амортизатора закрывания двери с усилием 3 Нм.
▶ Проверить все болты и при необходимости подтянуть.

4.4 Подключение воды*

ПРЕДУПРЕЖДЕНИЕ

Опасность электрического удара!

▶ Отсоедините устройство от розетки, прежде чем подключать его к водопроводу.
▶ Перекройте подачу воды до тех пор, пока не будут подсоединены трубопроводы для подачи воды устройства для приготовления кубиков льда (льдогенератор).
▶ Подсоединение к сети для подачи питьевой воды разрешается выполнять только квалифицированному слесарю-водопроводчику.

ПРЕДУПРЕЖДЕНИЕ

Опасность отравления!

▶ Качество воды, которое используется в устройстве, должно соответствовать предписанию по подготовке питьевой воды, действующему в стране использования (напр., 98/93 ЕС).
▶ IceMaker служит исключительно для приготовления кубиков льда в количестве, необходимом в домашнем хозяйстве, и должен снабжаться пригодной для этого водой.

- Значение давления воды должно составлять от 0.15 МПа до 0.6 МПа (1,5 бар - 6 бар).
- Подвод воды к устройству должен осуществляться через трубопровод холодной воды, который соответствует предписаниям по рабочему давлению и гигиеническим нормам.
  Используйте шланг из высококачественной стали, входящий в комплект поставки (длина 1,5 м). Не используйте старые шланги повторно. Шланг длиной 3 м можно приобрести в сервисной службе. Устанавливать его разрешается только специалисту.
  В фитинге шланга находится приемный фильтр с уплотнением.
- В месте подсоединения шлангопровода к системе домового водоснабжения необходимо предусмотреть запорный кран, чтобы в случае необходимости можно было перекрыть подачу воды.
- Все приборы и устройства для подвода воды должны соответствовать предписаниям, действующим в стране использования.
- При установке не допускается повреждение или перегибание линии подачи воды.

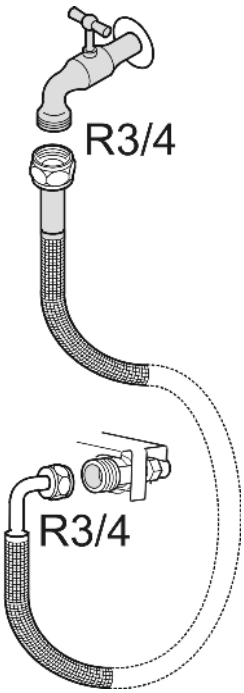

▶ Подсоедините к запорном крану прямую часть прилагаемого шланга из высококачественной стали.

Электромагнитный клапан находится внизу на обратной стороне устройства. Он оснащен метрической резьбой R3/4.

▶ Подсоедините к электромагнитному клапану изогнутую в виде угла часть шланга из высококачественной стали.

▶ Откройте запорный кран системы подвода воды и проверьте герметичность всей водяной системы.
  Перед первым вводом в эксплуатацию:

▶ привлеките компетентного специалиста для удаления воздуха из водопровода.

4.5 Установка

Все крепежные детали входят в комплект устройства.

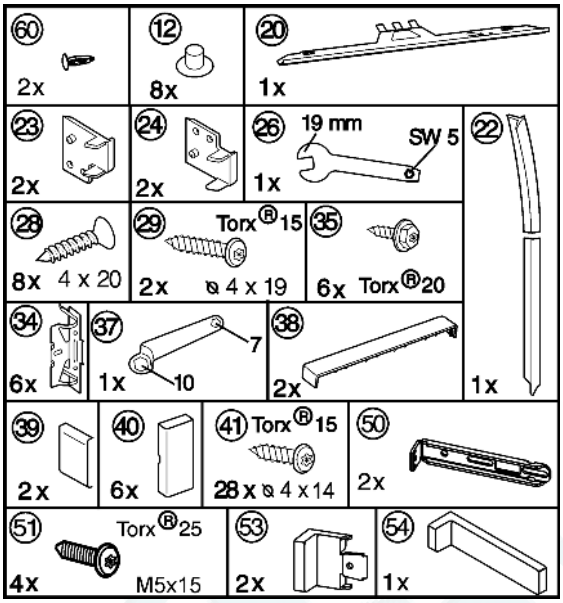

Fig. 6

Убедитесь, что подготовлен следующий инструмент:

- ❑ Аккумуляторная отвертка Torx 15. 20. 25
- ❑ Отвертка
- ❑ Шестигранный ключ 13, уровень

Промежуточное основание и боковая стенка мебельного шкафа должны быть под прямым углом друг к другу. Выровняйте мебельный шкаф при помощи уровня и уголка. Если требуется, используйте для выравнивания подкладки.

При установке двух устройств рядом по схеме Side-by-Side их следует разместить в отдельных мебельных шкафах.

Указание

▶ Перед монтажом мебельной дверцы убедитесь, что ее допустимый вес не превышен.

▶ В противном случае не исключено повреждение шарниров и, как результат, нарушение функционирования.

	Максимальный вес мебельной дверцы	
	Дверь холодильного отделения	Дверь морозильного отделения
ICN 30.., SICN 30.., ICP 30..	14 кг	12 кг
IC 29..	13 кг	12 кг

Проверьте установочные размеры:

	A	B	C
ICN 30.., SICN 30.., ICP 30..	1772 мм - 1778 мм	1769,5 мм	695 мм
IC 29..	1574 мм - 1590 мм	1574,5 мм	549 мм

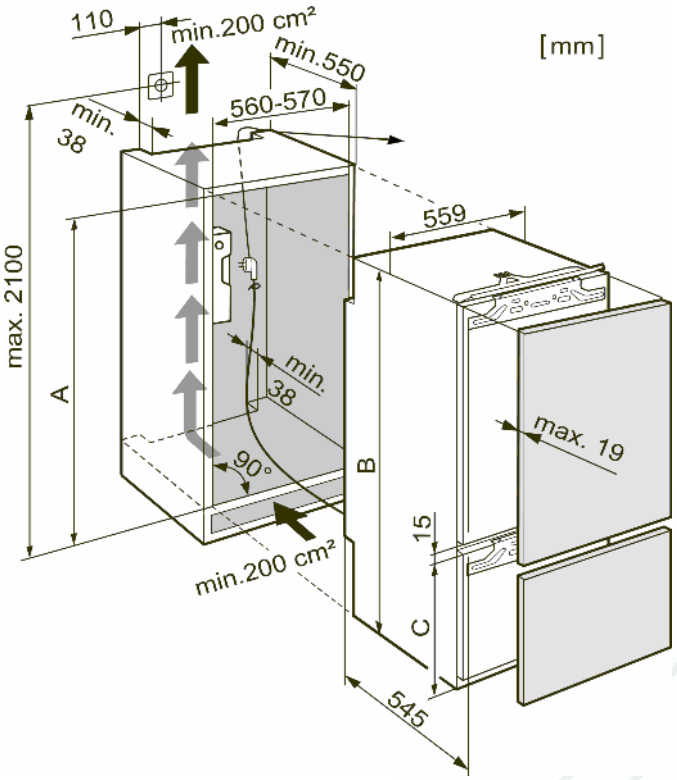

Fig. 7

4.5.1 Монтаж устройства

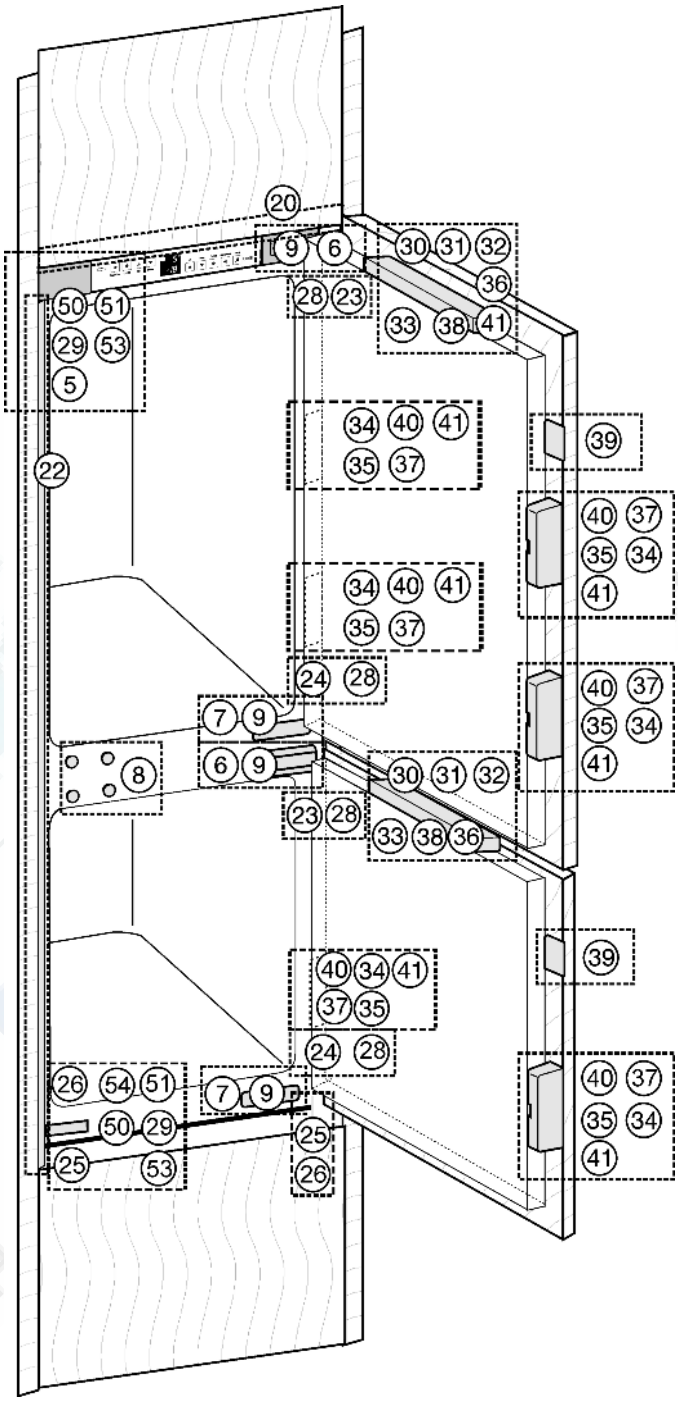

Fig. 8

▶ Снимите соединительный кабель с задней стороны устройства. При этом необходимо удалить держатель кабеля, иначе из-за вибрации будет слышен шум!

▶ Проложите сетевой кабель при помощи шнура так, чтобы устройство после установки (монтажа) можно было легко подключить.

Fig. 9

В устройствах с жестким подключением воды для IceMaker:

▶ Подключите IceMaker (см. 4.4) .*

Все устройства:

▶ Вдвиньте устройство на 3/4 в нишу.

▶ Снимите крышки *Fig. 8 (5,6,7)*.

▶ Установите выравнивающий козырек *Fig. 10 (20)* в устройство посередине: вдвиньте в перемычку и навесьте на замочные отверстия.

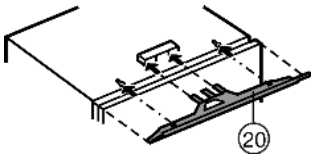

Fig. 10

▶ Прикрутите все крепежные уголки *Fig. 11 (34)*винтами с шестигранной головкой *Fig. 11 (35)* на дверце устройства, используя предварительно просверленные отверстия.

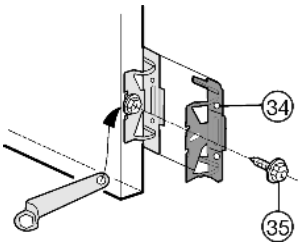

Fig. 11

Для стенок мебели толщиной 16 мм ширина ниши = 568 мм:

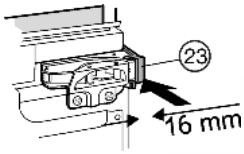

Fig. 12

▶ Защелкнитераспорный элемент *Fig. 12 (23)* на верхнем и распорный элемент *Fig. 8 (24)* на нижнем шарнире.

▶ Наденьте верхнюю и нижнюю крышку *Fig. 13 (53)* на крепежный уголок *Fig. 13 (50)*.

▶ Закрепите крепежный уголок *Fig. 13 (50)* вверху и внизу винтами *Fig. 13 (51)* так, чтобы уголок можно было немного двигать влево и вправо.

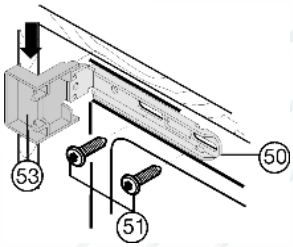

Fig. 13

▶ Снимите защитную пленку с декоративной планки *Fig. 14 (22)*. Прикрепите декоративную планку *Fig. 14 (22)* со стороны ручки заподлицо с лицевой стороной к выступу крышки *Fig. 13 (53)* и наклейте на боковую стенку устройства.

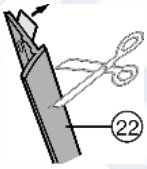

Fig. 14

▶ При необходимости укоротитедекоративную планку *Fig. 14 (22)* внизу: Декоративная планка *Fig. 14 (22)* должна заканчиваться на 3 мм выше верхней кромки нижнего крепежного уголка *Fig. 8 (50)*.

Вдвиньте и выровняйте устройство:

▶ Вдвигайте устройство до тех пор, пока крышки *Fig. 13 (53)* не будут упираться *Fig. 13* в боковую стенку предмета мебели.

▶ Выкрутите регулируемую опору.

Для стенок мебели толщиной 16 мм ширина ниши = 568 мм:

▶ Закрепите распорные элементы на боковой стенке мебели.

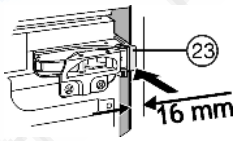

Fig. 15

Для стенок мебели толщиной 19 мм ширина ниши = 562 мм:

▶ Выровняйте передние кромки шарниров заподлицо с боковой стенкой мебели.

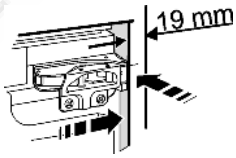

Fig. 16

Для мебели (16 мм и 19 мм) с упорными элементами дверей (утолщения, уплотнения и т. д.):

▶ Учитывайте конструктивный размер (глубину упорных элементов дверей). Выдвиньте шарниры и крышки *Fig. 13 (53)* на расстояние, соответствующее этому конструктивному размеру.

Все устройства:

▶ Выставьте устройство прямо, регулируя опоры *Fig. 8 (25)* при помощи прилагаемого вилочного ключа *Fig. 8 (26)*.

▷ Теперь устройство следует правильно разместить по глубине. Расстояние от передней кромки боковой стенки мебели до корпуса устройства составляет 42 мм по всей длине. (Учитывайте упорные элементы дверей, такие как утолщения и уплотнения.)

Указание

Нарушение функционирования из-за неправильного монтажа!

Если величина зазора не соблюдается, то, возможно, дверца не будет закрываться безупречно. Это может привести к обледенению, образованию конденсата и нарушениям функционирования.

▶ В обязательном порядке соблюдайте зазор по периметру 42 мм. (Учитывайте упорные элементы дверей, такие как утолщения и уплотнения.)

Закрепите устройство в нише:

▶ На обеих дверцах прикрутите винтами для стружечной плиты *Fig. 17 (28)* вверху и внизу через серьги шарнира.

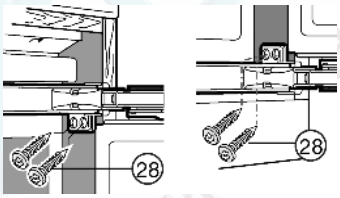

Fig. 17

Со стороны ручки вверху:

▶ Немного ослабьте винты *Fig. 18 (51)*.

▶ Закрепите верхний крепежный уголок *Fig. 18 (50)* с помощью винтов для стружечной плиты *Fig. 18 (29)* ø4x19 на стенке мебели.

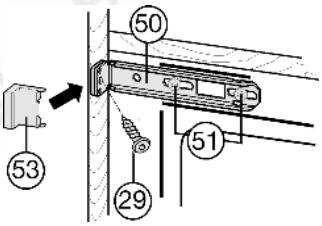

Fig. 18

▶ Удалите выступающий конец крышки *Fig. 18 (53)*.

▶ Затяните винты *Fig. 18 (51)*.

▶ Установите крышку *Fig. 18 (53)*.

Со стороны ручки внизу:

▶ Немного ослабьте винты *Fig. 19 (51)*.

▶ Закрепите нижний крепежный уголок *Fig. 19 (50)* с помощью винтов для стружечной плиты *Fig. 19 (29)* ø4x19 на стенке мебели.

▶ Удалите выступающий конец крышки *Fig. 19 (53)*. Он больше не понадобится.

▶ Затяните винты *Fig. 19 (51)*.

▶ Установите крышку *Fig. 19 (54)* на нижний крепежный уголок *Fig. 19 (50)*.

▶ Закройте дверцу устройства.

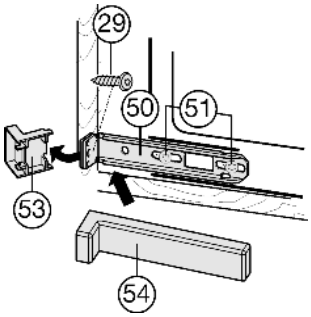

Fig. 19

4.5.2 Монтаж мебельных дверец

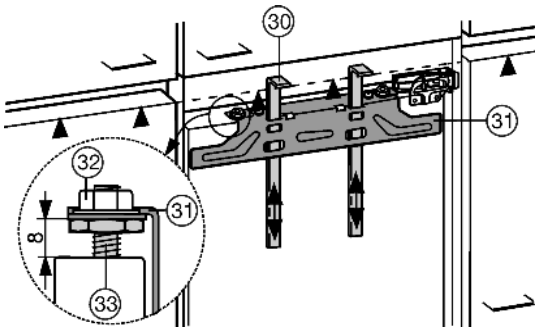

Fig. 20

Для обеих дверец потребуются монтажные приспособления *Fig. 20 (30)*. **Поэтому монтируйте мебельные дверцы по очереди**.

▶ Проверьте предварительную установку 8 мм. (Расстояние между дверцей устройства и нижней кромкой поперечины)

▶ Монтажные приспособления *Fig. 20 (30)* сдвиньте вверх на высоту мебельной дверцы. Нижняя упорная кромка ▲ монтажного приспособления = верхней кромке подлежащей установке мебельной дверцы.

▶ Открутите крепежную поперечину *Fig. 21 (31)* с помощью контргаек *Fig. 21 (32)*.

▶ Навесьте крепежную поперечину *Fig. 21 (31)* с монтажными вспомогательными элементами *Fig. 21 (30)* на внутреннюю сторону мебельной дверцы.

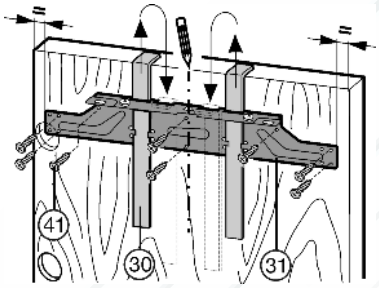

Fig. 21

при ширине ниши 600 мм:

▶ Выравнивание крепежной поперечины *Fig. 21 (31)* по центру: начертите короткую центральную линию на мебельной дверце, совместите с ней острие стрелки поперечины.

▷ Расстояния до наружных кромок справа и слева должны быть одинаковыми.

Для дверец из ДСП:

▶ Прикрутите крепежную поперечину *Fig. 21 (31)* по меньшей мере 6 винтами *Fig. 21 (41)*.

Для кассетных дверец:

▶ Прикрутите крепежную поперечину *Fig. 21 (31)* 4 винтами *Fig. 21 (41)* по краю.

▶ Вытяните вверх монтажные приспособления *Fig. 21 (30)* и, развернув, вставьте их в расположенные рядом приемные отверстия.

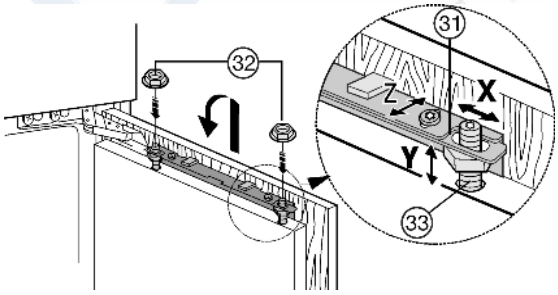

Fig. 22

▶ Навесьте мебельную дверцу на регулировочные болты *Fig. 22 (33)* и контргайки *Fig. 22 (32)* накрутите на регулировочные болты, не затягивая.

▶ Закройте дверцу.

▶ Проверьте расстояние от дверцы устройства до мебельных дверец, расположенных рядом.

▶ Выравнивание бокового положения мебельной дверцы: Сдвиньте мебельную дверцу в направлении **X**.

▶ Выравнивание мебельной дверцы по высоте и боковому наклону: с помощью отвертки установите положение регулировочными болтами *Fig. 22 (33)*.

▷ Мебельная дверца установлена заподлицо и в одну линию с расположенными рядом лицевыми поверхностями мебели.

▶ Затяните контргайки *Fig. 22 (32)*.

Следите, чтобы обе металлические кромки были расположены заподлицо, символ **//**:

▶ Просверлите в мебельной дверце крепежные отверстия (возможно для этого понадобится сначала наметить отверстие шилом).

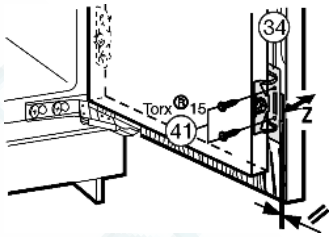

Fig. 23

▶ Скрепите вместе дверцу устройства и мебельную дверцу винтами *Fig. 23 (41)* при помощи крепежного уголка *Fig. 23 (34)*.

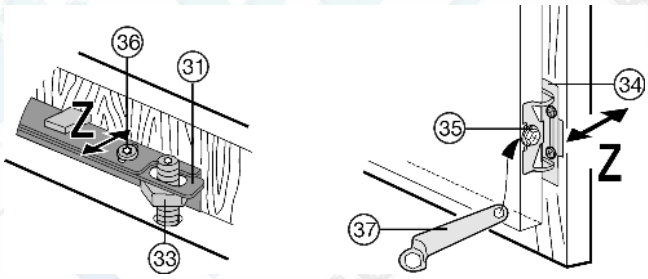

Fig. 24

▶ Выставьте мебельную дверцу по глубине **Z**: ослабьте сверху винты *Fig. 24 (36)*, а снизу – винты с шестигранной головкой *Fig. 24 (35)* прилагаемымкольцевым гаечным ключом *Fig. 24 (37)*, затем сдвиньте дверцу.

▶ Не допускайте упора в утолщения и уплотнения - это важно для нормального функционирования!

▶ Установите между мебельной дверцей и корпусом мебели зазор около 2 мм.

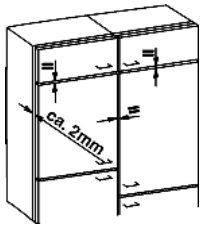

Для больших мебельных дверец:

▶ установите третью пару крепежных уголков *Fig. 11 (34)*.

▶ Для этого используйте предварительно просверленные отверстия в дверце устройства в районе ручки.

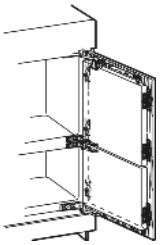

▶ Проверьте посадку дверцы и при необходимости отрегулируйте.

▶ Затяните все винты.

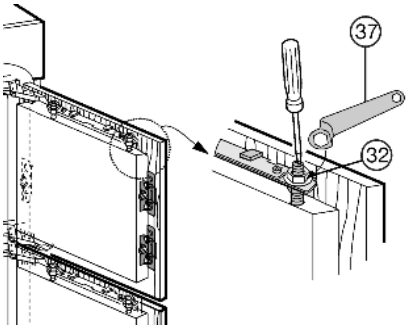

Fig. 25

▶ Затяните контргайки *Fig. 25 (32)*кольцевым гаечным ключом *Fig. 25 (37)*, при этом регулировочные болты *Fig. 25 (33)* удерживайте от проворачивания отверткой.

▶ Установите и защелкните верхние крышки *Fig. 26 (38)*.

▶ Установите боковые крышки *Fig. 26 (39)*, надвиньте до упора и затем нажмите на них до защелкивания.

▶ Крышки *Fig. 26 (40)* надвиньте сбоку, затем отверткой отожмите вперед так, чтобы они защелкнулись.

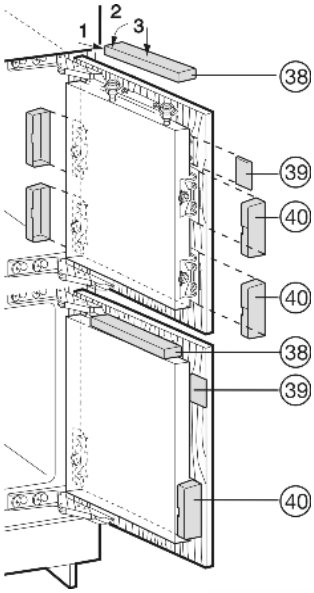

Fig. 26

▶ Установите и защелкните крышки *Fig. 8 (5,6,7)*.

Для **устройств без амортизатора закрывания дверцы** отрегулируйте мягкость закрывания:

Мягкость закрывания дверцы при необходимости можно отрегулировать прилагаемым торцевым ключом:*

▶ возрастающее усилие пружины: вращать по часовой стрелке.*

▶ уменьшающееся усилие пружины (состояние поставки): вращать против часовой стрелки.*

▶ Наденьте остальные крышки на шарниры.*

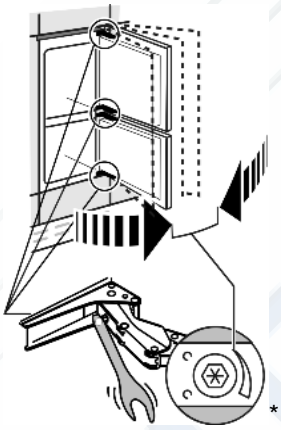

Проверьте следующие позиции, чтобы убедиться, что устройство установлено правильно: В противном случае это может привести к обледенению, образованию конденсата и нарушениям функционирования:

▷ Дверца должна правильно закрываться

▷ Мебельная дверца не должна прилегать к корпусу мебели

▷ Уплотнение на верхнем углу со стороны ручки должно прилегать плотно. Для проверки затемните помещение, поместите настольную лампу вверху в устройство и закройте дверцу. Если свет проходит, то следует проверить монтаж.

4.6 Упаковку утилизируйте надлежащим образом

ПРЕДУПРЕЖДЕНИЕ

Опасность удушения упаковочным материалом и пленкой!

▶ Не разрешайте детям играть с упаковочным материалом.

Упаковка изготовлена из материалов, пригодных для вторичного использования:

- Гофрированный картон / картон
- Детали из вспененного полистирола
- Пленки и мешки из полиэтилена
- Обвязочные ленты из полипропилена
- сбитая гвоздями деревянная рама со вставкой из полиэтилена*

▶ Упаковочный материал отнесите в официальное место сбора вторсырья.

4.7 Подключение устройства

ВНИМАНИЕ

Опасность повреждения электронного оборудования!

▶ Не используйте автономные инверторы (преобразователи постоянного тока в переменный или трехфазный ток), либо энергосберегающие разъемы.

ПРЕДУПРЕЖДЕНИЕ

Опасность пожара и перегрева!

▶ Не используйте удлинители или распределители.

Вид тока (переменный ток) и напряжение на месте установки должны соответствовать данным, приведенным на заводской табличке (см. Основные отличительные особенности устройства).

Подключайте устройство только через надлежащим образом заземленную розетку с защитным контактом. Розетка должна быть защищена предохранителем 10 А или выше.

К ней должен быть обеспечен легкий доступ, чтобы в случае аварии устройство можно было легко отключить от сети. Она должна располагаться не у задней стенки устройства.

▶ Проверьте электрическое подключение.

▶ Вставьте вилку сетевого кабеля.

4.8 Включение устройства

Указание

▶ Чтобы полностью включить устройство, необходимо включить только морозильное отделение.

Включите устройство приблизительно за 2 часа перед первой загрузкой продуктов для замораживания.

Закладывайте продукты для замораживания не ранее, чем индикатор температуры покажет -18 °C.

4.8.1 Включение морозильного отделения

▶ Нажмите кнопку On/Off морозильного отделения *Fig. 2 (3)*.

▷ Индикатор температуры холодильного отделения показывает заданную температуру.

▷ Индикатор температуры морозильного отделения мигает до тех пор, пока температура не станет достаточно низкой. Если температура выше 0 °C, то на индикаторе мигают штрихи, если ниже — мигает настроенная температура.

4.8.2 Включение холодильного отделения

▶ Нажмите кнопку On/Off холодильного отделения *Fig. 2 (11)*.

▷ Внутреннее освещение горит при открытой двери.

▷ Индикация температуры горит. Холодильное отделение включено.*

5 Обслуживание

5.1 Регулировка яркости индикатора температуры

Яркость индикатора температуры можно регулировать в соответствии с условиями освещенности помещения.

5.1.1 Регулировка яркости

Яркость можно установить в диапазоне h0 (нет освещения) – h5 (максимальная яркость).

▶ Активация режима настройки: удерживайте кнопку SuperFrost *Fig. 2 (2)* прибл. 5 секунд.
▷ На индикации появляется c.
▷ горит.Документы Кнопка SuperFrost мигает.
▶ Кнопкой настройки Up морозильного отделения *Fig. 2 (5)* или кнопкой настройки Down морозильного отделения *Fig. 2 (4)* выберите h.
▶ Подтвердить: Коротко нажмите кнопку SuperFrost *Fig. 2 (2)*.
▶ Увеличение яркости индикации: нажмите кнопку настройки Up морозильного отделения *Fig. 2 (5)*.

▶ Уменьшение яркости индикации: нажмите кнопку настройки Down морозильного отделения *Fig. 2 (4)*.
▶ Подтвердить: нажмите кнопку SuperFrost *Fig. 2 (2)*.
▷ Яркость установлена на новое значение.
▶ Выход из режима настройки: нажмите кнопку On/Off морозильного отделения *Fig. 2 (3)*.

-или-

▶ Подождите 5 минуты.

▷ На индикаторе снова появляется показание температуры.

5.2 Защита от детей

Используя функцию "Защита от детей", можно быть уверенным, что дети во время игры случайно не выключат устройство.

5.2.1 Задание защиты от детей

▶ Активация режима настройки: удерживайте кнопку SuperFrost *Fig. 2 (2)* прибл. 5 секунд.
▷ На индикации появляется c.
▷ Кнопка SuperFrost мигает.
▶ Коротко нажмите кнопку SuperFrost *Fig. 2 (2)* для подтверждения.
▶ Включение: кнопкой настройки Up морозильного отделения *Fig. 2 (5)* или кнопкой настройки Down морозильного отделения *Fig. 2 (4)* выберите c1.

▶ Выключение: кнопкой настройки Up морозильного отделения *Fig. 2 (5)* или кнопкой настройки Down морозильного отделения *Fig. 2 (4)* выберите c0.
▶ Подтвердить: нажмите кнопку SuperFrost *Fig. 2 (2)*.
▷ Если горит символ "Защита от детей" *Fig. 2 (8)*, то функция "Защита от детей" включена.
▶ Выход из режима настройки: нажмите кнопку On/Off морозильного отделения *Fig. 2 (3)*.

-или-

▶ Подождите 5 минут.

▷ На индикаторе снова появляется показание температуры.

5.3 Аварийный сигнал открытой двери*

Для холодильного и морозильного отделений

Если дверь открыта дольше 60 секунд, раздается звуковой сигнал.

Звуковой сигнал выключается автоматически, когда дверь закрыта.

5.3.1 Выключение сигнала открытой двери*

Звуковой сигнал можно отключить при открытой двери. Возможность отключения звука действует в течение всего времени, пока открыта дверь.

▶ Нажмите кнопку Alarm *Fig. 2 (1)*.
▷ Звуковой сигнал открытой двери прекращается.

5.4 Аварийный сигнал по температуре

Если температура морозильного отделения недостаточно низкая, то раздается звуковой сигнал (предупреждение).

Одновременно мигает индикация температуры.

Причина слишком высокой температуры может быть следующая:

- были заложены теплые свежие продукты
- при сортировке и извлечении продуктов внутрь попало слишком много теплого комнатного воздуха
- в течение долгого времени отсутствовало электропитание
- неисправность устройства

Звуковой сигнал выключается автоматически и индикатор температуры перестает мигать, если температура снова становится достаточно низкой.

Если аварийное состояние сохраняется: (см. Неисправности).

Указание
Если температура недостаточно низкая, то продукты могут испортиться.
▶ Проверьте качество продуктов. Испортившиеся продукты более не употребляйте.

5.4.1 Отключение аварийного сигнала по температуре

Звуковой сигнал можно отключить. Если температура снова становится достаточно низкой, то аварийная функция снова приводится в готовность.

▶ Нажмите кнопку Alarm *Fig. 2 (1)*.
▷ Звуковой сигнал прекращается.

5.5 Холодильное отделение

Благодаря естественной циркуляции воздуха в холодильном отделении устанавливаются зоны с различной температурой. Холоднее всего непосредственно над выдвижными ящиками для овощей и на задней стенке. В верхней передней зоне и на двери температура наиболее высокая.

5.5.1 Охлаждение продуктов

Указание
При недостаточной вентиляции потребление электроэнергии повышается и мощность охлаждения снижается.
▶ Вентиляционный воздушный зазор всегда должен оставаться свободным.

- ▶ Скоропортящиеся продукты, например, готовые блюда, мясные и колбасные изделия храните в зоне с самой низкой температурой. В верхней зоне и на двери поместите масло и консервы. (см. Основные отличительные особенности устройства)
- ▶ Для упаковки используйте контейнеры для многократного применения из пластмассы, металла, алюминия, стекла или мешочки для хранения продуктов.
- ▶ Переднюю поверхность днища холодильного отделения используйте для кратковременного хранения охлаждаемых продуктов, например, при их перемещении или сортировке. Но не оставляйте охлаждаемые продукты в стоячем положении, иначе при закрывании двери они могут сдвинуться назад или опрокинуться.
- ▶ Размещайте продукты не слишком плотно, чтобы воздух мог хорошо циркулировать.
- ▶ Предохранение бутылок от опрокидывания: сдвиньте держатель для бутылок.

5.5.2 Регулировка температуры

Температура может быть установлена от 11 °C до 2 °C, рекомендуется 5 °C.

- ▶ Установка более высокой температуры: нажмите кнопку настройки вверх холодильного отделения *Fig. 2 (10)*.
- ▶ Установка более низкой температуры: нажмите кнопку настройки вниз холодильного отделения *Fig. 2 (9)*.
- ▷ При первом нажатии на индикаторе температуры холодильного отделения отображается до этого заданное значение.
- ▶ Температуру меняйте ступенями по 1 °C: коротко нажимайте клавишу.
- ▶ Непрерывное изменение температуры: удерживайте клавишу нажатой.
- ▷ Во время настройки задаваемое значение мигает.
- ▷ Прибл. через 5 секунд после последнего нажатия кнопки на индикации появляется фактическая температура. Температура медленно выйдет на новое значение.

5.5.3 SuperCool

РежимSuperCool означает включение максимальной мощности охлаждения. Таким образом можно достичь более низкой температуры. ИспользуйтеSuperCool для быстрого охлаждения большого количества продуктов.

Когда включен режим SuperCool, работает вентилятор. Устройство работает с максимальной мощностью охлаждения, из-за этого временно могут усилиться шумы при работе холодильного агрегата.

SuperCool предполагает немного большее потребление электроэнергии.

Режим SuperCool охлаждать

- ▶ Коротко нажмите кнопку SuperCool *Fig. 2 (12)*.
- ▷ Кнопка SuperCool *Fig. 2 (12)* горит.
- ▷ Температура холодильного отделения опустится до самого низкого значения. SuperCool включён.
- ▷ SuperCool автоматически выключается через 6–12 часов. Устройство продолжает работать в обычном энергосберегающем режиме.

SuperCool - досрочное выключение

- ▶ Коротко нажмите кнопку SuperCool *Fig. 2 (12)*.
- ▷ Кнопка SuperCool *Fig. 2 (12)* гаснет.
- ▷ SuperCool выключено.

5.5.4 Вентилятор

С помощью вентилятора можно быстро охладить большое количество свежих продуктов или обеспечить относительно равномерное распределение температуры на всех уровнях хранения.

Рекомендуется циркуляционное воздушное охлаждение:

- при высокой температуре в помещении (свыше 33 °C)
- при высокой влажности воздуха

В режиме циркуляционного воздушного охлаждения расходуется несколько больше электроэнергии. Чтобы сэкономить электроэнергию, вентилятор отключается при открытой двери.

Включение вентилятора*

- ▶ Коротко нажмите кнопку "Вентиляция" *Fig. 2 (13)*.
- ▷ Кнопка Ventilation горит.
- ▷ Вентилятор активен. Он включается автоматически, когда работает компрессор.

Выключение вентилятора*

- ▶ Коротко нажмите кнопку "Вентиляция" *Fig. 2 (13)*.
- ▷ Кнопка Вентиляция гаснет.
- ▷ Вентилятор выключен

Использование вентилятора*

- ▶ Включение: Установите переключатель вентилятора в положение I.
- ▷ Вентилятор включён.
- ▶ Выключение: Установите переключатель вентилятора в положение **0**.
- ▷ Вентилятор выключен.

5.5.5 Перемещение съемных полок

Съемные полки защищены от случайного вытаскивания с помощью стопоров.

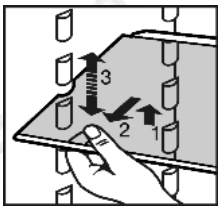

- ▶ Приподнимите съемную полку и извлеките движением на себя.
- ▶ Съемную полку с задним упором вставляйте упором вверх.
- ▷ Продукты не примерзают к задней стенке.

5.5.6 Используйте разделяемую полку

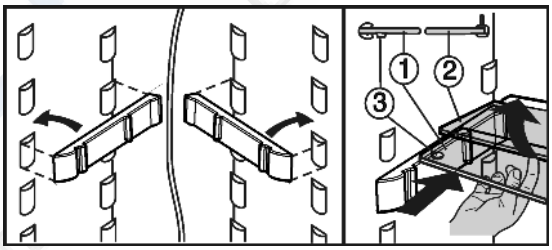

Fig. 27

- ▶ Стеклянная полка с опорной кромкой (2) должна быть расположена сзади.

5.5.7 Перестановка полок на двери

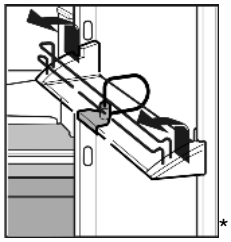

*

▶ Полки на двери извлекайте, как показано на рис.

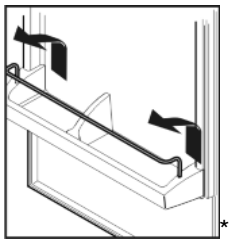

Контейнер для масла и сыра всегда извлекайте вместе с крышкой.*

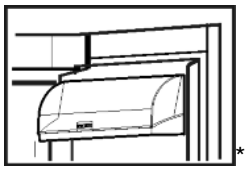

▶ Снятие крышки: отжимайте боковую стенку контейнера для масла и сыра наружу, пока не появится возможность освободить крепление крышки и извлечь крышку в сторону.*

5.5.8 Извлечение держателя для бутылок

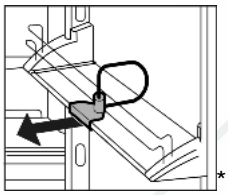

▶ Держатель для бутылок извлекайте, как показано на рис.
▶ Держатель для бутылок всегда берите за пластмассовую часть.*

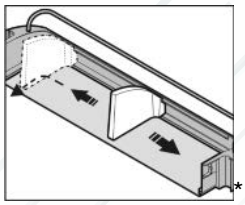

5.6 Морозильное отделение

В морозильном отделении можно хранить уже замороженные продукты, готовить кубики льда и замораживать свежие продукты.

5.6.1 Замораживание продуктов

Можно в течение 24 часов заморозить столько килограммов свежих продуктов, сколько указано на заводской табличке (см. Основные отличительные особенности устройства) у значка "Производительность по замораживанию ... кг/24 ч".

Каждый выдвижной ящик должен содержать не более 25 кг продуктов, а каждая из пластин — не более 35 кг.

После закрывания двери возникает разрежение. После закрывания подождите прибл. 1 минуту, тогда дверь будет легче открыть.

ОСТОРОЖНО

Опасность травмы осколками стекла!
Бутылки и банки с напитками при замораживании могут взорваться. Это в особенности относится к газированным напиткам.
▶ Не замораживайте бутылки и банки с напитками!

Для того, чтобы продукты быстро промерзали полностью, не кладите в каждый пакет больше следующего количества:

- фрукты, овощи до 1 кг
- мясо до 2,5 кг

▶ Упакуйте разделенные на порции продукты в пакеты для замораживания, контейнеры для многократного использования из пластмассы, металла или алюминия.

5.6.2 Размораживание продуктов

- в холодильном отделении
- при комнатной температуре
- в микроволновой печи
- в духовке/в аэрогриле

▶ Размороженные продукты замораживайте снова только в исключительных случаях.

5.6.3 Регулировка температуры в морозильном отделении

В серийном варианте устройство отрегулировано для работы в нормальном режиме.

Температура может быть установлена от -16 °C до -26 °C / исполнение для Австралии -14 °C до -26 °C, рекомендуется -18 °C.

▶ Установка более высокой температуры: нажмите кнопку настройки Up морозильного отделения *Fig. 2 (5)*.
▶ Установка более низкой температуры: нажмите кнопку настройки Down морозильного отделения *Fig. 2 (4)*.
▷ При первом нажатии на индикаторе температуры морозильного отделения отображается прежнее значение..
▶ Температуру меняйте ступенями по 1 °C: коротко нажимайте клавишу.

-или-

▶ Непрерывное изменение температуры: удерживайте клавишу нажатой.

▷ Во время настройки задаваемое значение мигает.
▷ Прибл. через 5 секунд после последнего нажатия кнопки на индикации появляется фактическая температура. Температура медленно выйдет на новое значение.

5.6.4 SuperFrost

С помощью этой функции можно быстро полностью заморозить свежие продукты. Устройство работает с максимальной мощностью охлаждения, из-за этого временно могут усилиться шумы при работе холодильного агрегата.

Кроме того, уже заложенные замораживаемые продукты получают "запас холода". Благодаря этому продукты дольше остаются замороженными, когда устройство размораживают.*

Можно в течение 24 часов заморозить столько килограммов свежих продуктов, сколько указано на заводской табличке у значка "Производительность по замораживанию ... кг/24 часа". Это максимальное количество замораживаемых продуктов может быть различным в зависимости от модели и климатического класса.

В зависимости от того, сколько свежих продуктов требуется заморозить, следует включить заранее режим быстрого замораживания SuperFrost: при небольших количествах замораживаемых продуктов - около 6 ч, а при максимальном количестве - за 24 часа до закладки продуктов.

Упакуйте продукты и уложите как можно свободнее. Замораживаемые продукты не должны соприкасаться с уже заложенными замороженными продуктами; таким образом предотвращается размораживание.

SuperFrost не следует включать в следующих случаях:

- при закладке уже замороженных изделий
- при замораживании ежедневно до 2 кг свежих продуктов*

Режим SuperFrost - работа

▶ Один раз коротко нажмите кнопку SuperFrost *Fig. 2 (2)*.
▷ Кнопка SuperFrost *Fig. 2 (2)* горит.
▷ Температура морозильника начнет опускаться, устройство будет работать с максимальной охлаждающей мощностью.

При небольшом количестве замораживаемых продуктов:
▶ подождите прибл. 6 часов.
▶ Устройства с системой NoFrost: Поместите продукты в упаковке в верхний выдвижной ящик.
▶ Устройства без NoFrost: Поместите продукты в упаковке в нижний выдвижной ящик.
При максимальном количестве замораживаемых продуктов:
▶ подождите прибл. 24 часа.
▶ Устройства с системой NoFrost: Извлеките верхний выдвижной ящик и поместите продукты непосредственно на верхнюю съемную полку.
▶ Устройства без NoFrost: Извлеките самый нижний выдвижной ящик и уложите продукты прямо в агрегат, так чтобы обеспечить контакт с полом или боковыми стенками.
▷ SuperFrost выключается автоматически. В зависимости от количества заложенных продуктов, не ранее, чем через 30, и не позднее, чем через 65 часов.
▷ Кнопка SuperFrost *Fig. 2 (2)* гаснет, когда завершено замораживание.
▶ Заложите продукты в выдвижные ящики и снова задвиньте их.
▷ Устройство продолжает работать в обычном энергосберегающем режиме.

5.6.5 Выдвижные ящики

Указание
При недостаточной вентиляции потребление электроэнергии повышается и мощность охлаждения снижается.
Для устройств с NoFrost:
▶ самый нижний выдвижной ящик оставьте в устройстве!
▶ Вентиляционный воздушный зазор внутри на задней стенке всегда должен оставаться свободным!

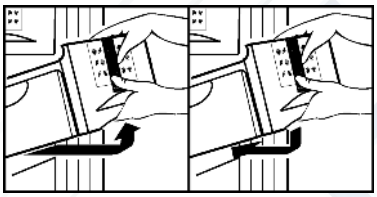

▶ Чтобы хранить замороженные продукты непосредственно на съемных полках: выдвижной ящик потяните на себя и извлеките.

5.6.6 Съёмные полки

▶ Извлечение съёмных полок: приподнимите спереди и извлеките.
▶ Установка съёмных полок на место: просто вдвиньте до упора.

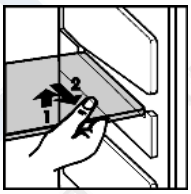

5.6.7 VarioSpace*

В дополнение к выдвижным ящиками можно извлечь также и съемные полки. Т.о. будет место для замораживания крупных продуктов. Благодаря этому можно замораживать птицу, мясо, большие части туш и высокие хлебобулочные изделия, а затем использовать их целиком.

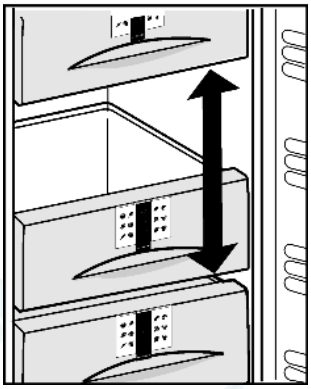

▶ Каждый выдвижной ящик должен содержать не более 25 кг продуктов, а каждая из пластин — не более 35 кг.

5.6.8 Информационная табличка*

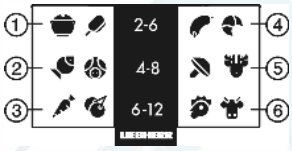

Fig. 28

(1) Готовые блюда, мороженое
(2) Свинина, рыба
(3) Фрукты, овощи
(4) Колбаса, хлеб
(5) Дичь, грибы
(6) Птица, говядина / телятина

Числа обозначают срок хранения в месяцах для многих видов замороженных продуктов. Указанные сроки хранения являются ориентировочными.

5.6.9 Аккумуляторы холода*

При отсутствии напряжения аккумуляторы холода предотвращают слишком быстрое повышение температуры.

Использование аккумуляторов холода*

▶ Аккумуляторы холода следует заморозить и хранить в крышке морозильного отделения.

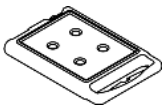

при извлеченном верхнем выдвижном ящике:
▶ Установка аккумуляторов холода: задвиньте аккумулятор холода назад в верхнюю стенку морозильной камеры и защелкните спереди.

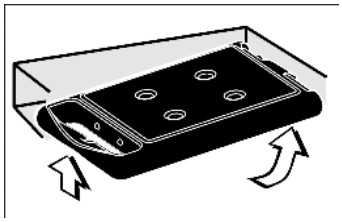

при извлеченном верхнем выдвижном ящике:
▶ Извлечение аккумуляторов холода: Возьмитесь за аккумулятор холода сбоку и нажмите вниз.

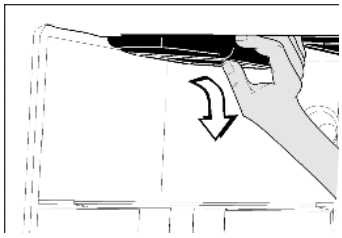

Использование аккумуляторов холода*

▶ Уложите аккумуляторы холода компактно в морозильное отделение.
▶ Замороженные аккумуляторы холода уложите в верхний передний отсек морозильного отделения на продукты для замораживания.

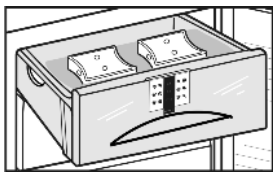

5.6.10 IceMaker*

IceMaker находится в самом верхнем выдвижном ящике морозильного отделения. На выдвижном ящике имеется табличка "IceMaker".

Убедитесь, что выполнены следующие условия:

- Устройство стоит горизонтально.
- Устройство включено.
- Морозильное отделение включено.
- IceMaker подсоединен к системе водоснабжения.

Включение IceMaker*

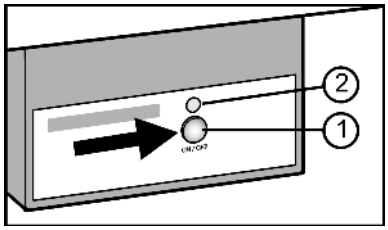

Fig. 29

▶ Вытяните выдвижной ящик.
▶ Нажмите и удерживайте кнопку On/Off *Fig. 29 (1)* так, чтобы светодиод *Fig. 29 (2)* загорелся.
▶ Вдвиньте выдвижной ящик.

Указание
▶ IceMaker производит только кубики льда, если выдвижной ящик полностью закрыт.

Приготовление кубиков льда*

Производственная мощность зависит от температуры замораживания Чем ниже температура, тем больше кубиков льда можно приготовить в определенный период времени.

Кубики льда падают из IceMaker в выдвижной ящик. Когда достигается определенный уровень заполнения, процесс изготовления кубиков льда прекращается. IceMaker не заполняет выдвижной ящик до краев.

Если требуется большое количество кубиков льда, то заполненный выдвижной ящик IceMaker можно заменить на соседний. Если выдвижной ящик закрыт, то IceMaker автоматически снова начинает приготовление кубиков льда.

После того, как IceMaker был включен в первый раз, может пройти 24 часа до того, как будут приготовлены первые кубики льда.

Указание
Если устройство используется первый раз или до этого не использовалось в течение длительного времени, то в модуле IceMaker или водопроводе могут скопиться частицы.
▶ Поэтому кубики льда, которые производятся в течение первых 24 часов, не использовать и не употреблять.

Выключение IceMaker*

Если кубики льда не требуются, можно выключить IceMaker независимо от морозильного отделения.

Если IceMaker выключен, то его выдвижной ящик также можно использовать для замораживания и хранения продуктов.
▶ Нажмите и удерживайте кнопку On/Off примерно 1 секунду так, чтобы светодиод погас.
▶ Очистить IceMaker.
▷ Это обеспечивает удаление остатков воды или льда в IceMaker.

6 Уход

6.1 ручное размораживание*

Размораживание **холодильного отделения** происходит автоматически. Талая вода испаряется благодаря теплу компрессора. Наличие капель воды на задней стенке функционально обосновано и полностью нормально.
▶ Регулярно прочищайте отверстие для стока, чтобы талая вода могла вытечь (см. 6.3) .

После длительной эксплуатации в **морозильном отделении** образуется слой инея или льда.

Слой инея или льда образуется быстрее, если устройство часто открывают или в него закладывают теплые продукты. Однако толстый слой льда увеличивает расход электроэнергии. Поэтому регулярно размораживайте устройство.

ОСТОРОЖНО
Опасность травмы и повреждения горячим паром!
▶ Для размораживания не используйте электрические нагревательные или приборы для очистки паром, открытое пламя или спреи для оттаивания.
▶ Не удаляйте лед острыми предметами.

▶ За день до размораживанияSuperFrost включить.
▷ Замороженные продукты получают "запас холода".
▶ Выключите устройство.
▷ Индикатор температуры гаснет.
▷ Если индикация температуры не гаснет, значит активна функция защиты от детей (см. 5.2) .
▶ Извлеките вилку сетевого кабеля или выключите предохранитель.
▶ Аккумуляторы холода положите сверху на замороженные продукты.
▶ Замороженные продукты, которые, возможно, находятся в выдвижном ящике, заверните в газетную или оберточную бумагу и поместите в холодное место.
▶ Поставьте на среднюю полку кастрюлю с горячей, но не кипящей водой.

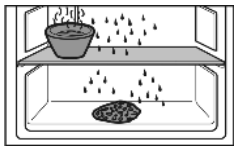

-или-
▶ Оба нижних выдвижных ящика заполните до половины теплой на ощупь водой, и поставьте ящики в устройство.

▷ Размораживание ускоряется.
▷ Талая вода собирается в выдвижных ящиках.
▶ В процессе размораживания держите дверцу устройства открытой.
▶ Удаляйте отделившиеся кусочки льда.
▶ Следите за тем, чтобы талая вода не стекала на мебель.
▶ Остаток талой воды удаляйте губкой или тряпкой, при необходимости несколько раз.
▶ Вычистите устройство (см. 6.3) и вытрите его насухо.

6.2 Размораживание с помощью NoFrost*

Система NoFrost размораживает устройство автоматически.

Холодильное отделение:

Талая вода испаряется благодаря теплу компрессора. Наличие капель воды на задней стенке функционально обосновано и полностью нормально.
▶ Регулярно прочищайте отверстие для стока, чтобы талая вода могла вытечь. (см. 6.3)

Морозильное отделение:

Влага конденсируется на испарителе, периодически размораживается и испаряется.

▶ Устройство необязательно размораживать вручную.

6.3 Чистка устройства

ОСТОРОЖНО

Опасность травмы и повреждения горячим паром!

Горячий пар может повредить поверхности и вызывать ожоги.

▶ Не используйте устройства очистки горячим паром!

ВНИМАНИЕ

Неправильная чистка ведёт к повреждению устройства!

▶ Используйте только неконцентрированные чистящие средства.

▶ Запрещается использовать губки с трущим или царапающим покрытием, а также стальную вату.

▶ Не используйте едкие, порошковые чистящие средства, а также чистящие средства, содержащие песок, хлор, химикаты или кислоту.

▶ Не используйте химические растворители.

▶ Не допускайте повреждения заводской табличке на внутренней стороне устройства или её удаления. Она имеет значение для сервисной службы.

▶ Не допускайте обрыва кабеля или других узлов, их изгибания или повреждения.

▶ Не допускайте попадания используемой для чистки воды в желоба для стока, на вентиляционные решетки и электрические узлы.

▶ Используйте мягкую ткань и универсальное чистящее средство с нейтральным значением pH.

▶ Внутри устройства используйте только чистящие средства и средства ухода, безопасные для продуктов.

▶ **Разгрузите устройство.**

▶ **Извлеките сетевую вилку.**

▶ **Пластмассовые наружные и внутренние поверхности** очищайте вручную чуть теплой водой с небольшим количеством моющего средства.

▶ Очистка **отверстия для стока талой воды**: Удалите отложения, используя тонкие вспомогательные средства, например, ватные палочки.

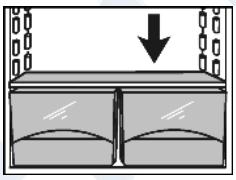

▶ **Детали оборудования** очистите вручную чуть теплой водой с небольшим количеством моющего средства.

▶ Для очистки снимите **опорные шины** половинок стеклянных полок.

▶ Разборка **съемных полок**: снимите планки и боковые детали.

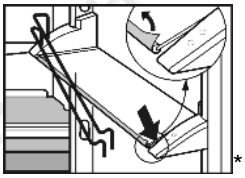

▶ Разборка **полок на двери**: снимите защитную пленку со всех декоративных планок.*

▶ Разберите **дверные полки**, как показано на рисунке.*

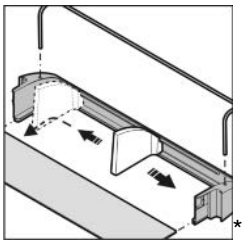

После чистки:

▶ Протрите насухо устройство и детали оборудования.

▶ Снова подсоедините устройство к сети и включите.

▶ Включите функцию SuperFrost (см. 5.6.4) .
Если температура достаточно низкая:

▶ снова заложите продукты.

6.4 Очистка IceMaker*

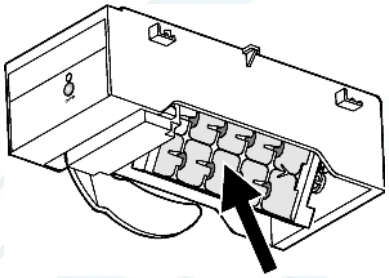

Fig. 30

IceMaker должен быть включен.

▶ Вытяните выдвижной ящик и удалите лёд.

▶ Выдвижной ящик промойте теплой водой и мягким чистящим средством.

▶ При извлеченном выдвижном ящике удерживайте нажатой кнопку On/Off (прибл. 10 секунд).

▷ Прибл. через 1 секунду гаснет светодиод, IceMaker выключен.

▷ Прибл. через 10 секунд светодиод начинает мигать и мигает около 60 секунд.

▶ Пока светодиод мигает, вдвиньте выдвижной ящик.

▷ Емкость для льда IceMaker поворачивается в наклонное положение.

▶ Извлеките выдвижной ящик.

▶ Промойте емкость для льда теплой водой. При необходимости используйте мягкое чистящее средство. Затем сполосните.
Снова включите IceMaker.

▶ Нажимайте кнопку ON/OFF, пока не загорится светодиод, затем вдвиньте выдвижной ящик.

▷ IceMaker начинает приготовление кубиков льда.
Если использовалось моющее средство:

▶ выбросьте первые три партии кубиков льда, чтобы удалить остатки моющего средства.

6.5 Замена внутреннего освещения с лампой накаливания*

Параметры лампы накаливания

❑ макс. 25 Вт

❑ Патрон: E14

❑ Тип тока и напряжение должны совпадать с указанными на заводской табличке

▶ Выключить устройство.

▶ Извлечь вилку сетевого кабеля или выключить предохранитель.

Ремонт холодильников http://rembitteh.ru/ +7 (495) 215-14-41 +7 (903) 722-17-03

▶ Возьмитесь за крышку лампы сверху и снизу *Fig. 31 (1)*.
▶ Выведите крышку лампы сзади из зацепления и снимите *Fig. 31 (2)*.
▶ Замените лампу накаливания *Fig. 31 (3)*.

При поворачивании примените немного больше усилия, чтобы преодолеть трение сцепления уплотнения. Проследите, чтобы уплотнение в цоколе лампы сидело аккуратно.

▶ Снова навесьте покрытие сзади и зафиксируйте по бокам.

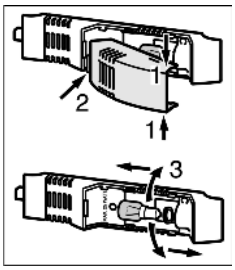

Fig. 31

6.6 Сервисная служба

Сначала проверьте, не можете ли Вы сами устранить неисправность на основании информации (см. Неисправности). Если нет, то обратитесь в сервисную службу. Адрес имеется в прилагаемом указателе сервисных служб.

ПРЕДУПРЕЖДЕНИЕ

Опасность травмы из-за неквалифицированно выполненного ремонта!

▶ Ремонт и вмешательство в устройство и работы на сетевом кабеле, не указанные однозначно (см. Уход), разрешается выполнять только специалисту сервисной службы.

▶ Наименование устройства *Fig. 32 (1)*, сервисный № *Fig. 32 (2)* и серийный № *Fig. 32 (3)* считайте с заводской таблички. Заводская табличка находится внутри устройства слева.

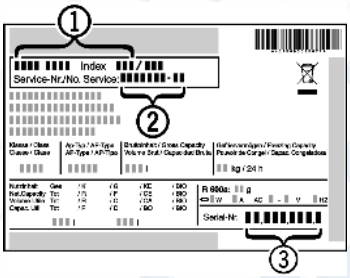

Fig. 32

▶ Обратитесь в сервисную службу и сообщите вид неисправности, наименование устройства *Fig. 32 (1)*, сервисный № *Fig. 32 (2)* и серийный № *Fig. 32 (3)*.
▷ Это позволит выполнить быстрое и целенаправленное обслуживание.
▶ До прибытия специалиста сервисной службы держите устройство закрытым.
▷ Продукты дольше останутся холодными.
▶ Извлеките сетевую вилку (не тяните при этом за соединительный кабель) или выключите предохранитель.

7 Неисправности

Данное устройство сконструировано и изготовлено так, чтобы обеспечить безопасность функционирования и длительный срок службы. Если, всё же, при эксплуатации возникла неисправность, то проверьте, не вызвана ли она ошибкой эксплуатации. В этом случае возникшие расходы должны быть отнесены на счет пользователя даже в период гарантийного обслуживания. Следующие неполадки пользователь может устранить самостоятельно:

Устройство не работает.
→ Устройство не включено.
▶ Включить устройство.
→ Сетевая вилка неправильно вставлена в розетку.
▶ Проверьте сетевую вилку.
→ Предохранитель розетки не в порядке.
▶ Проверьте предохранитель.

Увеличилась продолжительность работы компрессора.
→ При небольшой потребности в холоде компрессор переключается на пониженные обороты. Хотя из-за этого возрастает продолжительность работы, в результате энергия сберегается.
▶ Для энергосберегающих моделей это нормальное явление.
→ SuperFrost включен.
▶ Чтобы быстрее охладить продукты, компрессор работает дольше. Это нормальное явление.
→ SuperCool включен.
▶ Чтобы быстрее охладить продукты, компрессор работает дольше. Это нормальное явление.

Светодиод сзади внизу на приборе (возле компрессора) регулярно мигает каждые 15 секунд*.
→ Инвертер оборудован светодиодной диагностикой неисправностей.
▶ Такое мигание является нормальным явлением.

Слишком громкий шум.
→ Различные уровни скорости вращения компрессоров с регулированием скорости вращения* могут приводить к возникновению различных шумов.
▶ Такой шум является нормальным явлением.

бульканье и плеск
→ Этот шум вызывает хладагент, текущий в холодильном контуре.
▶ Этот шум является нормальным.

легкий щелчок
→ Этот шум возникает всегда, когда холодильный агрегат (мотор) автоматически включается или выключается.
▶ Такой шум является нормальным явлением.

Гудение. На короткое время оно становится громче, когда холодильный агрегат (двигатель) включается.
→ При включенном SuperFrost при только что заложенных продуктах или если дверь долго была открыта, мощность охлаждения автоматически возрастает.
▶ Такой шум является нормальным явлением.
→ При включенном SuperCool при только что заложенных продуктах или если дверь долго была открыта, мощность охлаждения автоматически возрастает.
▶ Такой шум является нормальным явлением.
→ Окружающая температура слишком высокая.
▶ Решение: (см. 1.2)

низкочастотное гудение
→ Этот шум возникает из-за воздушных потоков вентилятора.
▶ Такой шум является нормальным явлением.

Вибрационные шумы
→ Устройство стоит на полу в неустойчивом положении. Из-за этого близстоящая мебель или предметы вибрируют при работе холодильного агрегата.*
▶ Бутылки и емкости соприкасаются.

Шум текущей жидкости в области амортизатора закрывания двери.*
→ Шум возникает при открывании и закрывании двери.
▶ Такой шум является нормальным явлением.

На индикаторе температуры появляется: F0 - F5.
→ имеет место неисправность.
▶ Обратитесь в сервисную службу (см. Уход).

На индикаторе температуры появляется: oA
→ Из-за отключения электропитания или прерывания подачи напряжения температура морозильного отде-

ления за последние часы или дни была слишком высокой. После окончания перерыва в подаче электропитания устройство снова заработает в соответствии с последним заданным значением температуры.

▶ Нажмите кнопку Alarm *Fig. 2 (1)*.

▷ На индикации температуры прибл. на 60 секунд появляется самая высокая температура, зафиксированная во время отключения электропитания. Затем электроника снова высветит действительную температуру морозильного отделения.

▶ Досрочное удаление индикации самой высокой температуры: Нажмите кнопку Alarm *Fig. 2 (1)*.

▶ Проверьте качество продуктов. Испортившиеся продукты более не употребляйте. Размороженные продукты не замораживайте снова.

Ледогенератор IceMaker не включается.*

→ Устройство и, тем самым, IceMaker не подключены.

▶ Подключите устройство (см. Ввод в работу).

IceMaker не делает кубиков льда.*

→ IceMaker не включен.

▶ Включите IceMaker.

→ Выдвижной ящик IceMaker закрыт неплотно.

▶ Правильно закройте выдвижной ящик.

→ Вентиль для подачи воды не открыт.

▶ Откройте вентиль для подачи воды.

Температура недостаточно низкая.

→ Дверь устройства неплотно закрыта.

▶ Закройте дверь устройства.

→ Недостаточная вентиляция.

▶ Очистите вентиляционные решетки.

→ Окружающая температура слишком высокая.

▶ Решение: (см. 1.2) .

→ Устройство открывали слишком часто или надолго.

▶ Подождите, возможно, необходимая температура восстановится сама собой. Если это не происходит, обратитесь в сервисную службу. (см. Уход).

→ Слишком большое количество свежих продуктов было заложено безSuperFrost .

▶ Решение: (см. 5.6.4)

→ Температура установлена неправильно.

▶ Установите более низкую температуру и проверьте через 24 часа.

→ Устройство установлено вблизи источника тепла.

▶ Решение: (см. Ввод в работу).

→ Устройство неверно установлено в нише.

▶ Убедитесь, что устройство установлено правильно, а дверь плотно закрывается.

Внутреннее освещение не работает.

→ Устройство не включено.

▶ Включить устройство.

→ Дверца была открыта дольше 15 минут.

▶ При открытой двери внутреннее освещение автоматически выключается приблизительно через 15 минут.

→ Если внутреннее освещение не работает, а индикатор температуры горит, то перегорела лампа накаливания.*

▶ Замените лампу накаливания. (см. Уход).*

→ Неисправен светодиод освещения или повреждена крышка:*

ПРЕДУПРЕЖДЕНИЕ*

Опасность удара электрическим током!
Под крышкой находятся токоведущие узлы.

▶ Для замены или ремонта светодиодов внутреннего освещения привлекайте только специалистов сервисной службы или персонал, имеющий соответствующую квалификацию.

ПРЕДУПРЕЖДЕНИЕ*

Опасность травмы лазерным излучением класса 1M.

▶ Когда крышка снята, не смотрите внутрь.

8 Вывод из работы

8.1 Выключение устройства

Указание

▶ Чтобы полностью выключить устройство, необходимо выключить только морозильное отделение.

8.1.1 Выключение морозильного отделения

▶ Кнопку "On/Off Gefrierteil" *Fig. 2 (3)* удерживайте прибл. 2 секунды.

▷ Индикаторы температуры не горят. Устройство выключено.

8.1.2 Выключение холодильного отделения

Указание

▶ При необходимости холодильное отделение может быть выключено отдельно.

▶ Кнопку "On/Off Kühlteil" *Fig. 2 (11)* удерживайте прибл. 2 секунды.

▷ Индикация температуры холодильного отделения *Fig. 2 (7)* не горит. Холодильное отделение выключено.

8.2 Отключение

▶ Разгрузите устройство.

▶ Установите IceMaker в положение очистки (см. Уход).*

▶ Извлеките сетевую вилку.

▶ Вычистите устройство (см. 6.3) .

▶ Оставьте дверь устройства открытой, тогда не будут возникать неприятные запахи.

9 Утилизация устройства

Оно содержит материалы, представляющие ценность, и поэтому должно быть доставлено на пункт сбора, отличный от пункта сбора обычных бытовых отходов. Утилизация старого оборудования должна быть выполнена надлежащим образом в соответствии с действующими на месте использования предписаниями.

При вывозе устройства, отслужившего свой срок, не повредите контур хладагента, т.к. в результате этого хладагент (тип указан на заводской табличке) и масло могут неконтролируемо выйти наружу.

▶ Приведите устройство в состояние, непригодное для употребления.

▶ Извлеките сетевую вилку.

▶ Отрежьте соединительный кабель.

10 Информация об изготовителе / Гарантийное свидетельство

Liebherr-Hausgeraete Ochsenhausen GmbH

D-88411 Оксенхаузен
Меммингер Штрассе 77-79
Германия

РемБытТех
Ремонт и установка бытовой техники

Информация об изготовителе / Гарантийное свидетельство

RUS

ВАЖНО: Данное Гарантийное Свидетельство действительно только для холодильного и морозильного оборудования, **приобретенного и находящегося на территории РФ**. При обнаружении недостатков изделия просим Вас обращаться к Продавцу или в указанный Продавцом Сервисный Центр.

ГАРАНТИЙНОЕ СВИДЕТЕЛЬСТВО

Уважаемый Покупатель!

Благодарим Вас и поздравляем с приобретением высококачественной бытовой холодильной техники компании Liebherr. Компания Liebherr гарантирует Вам надежную работу Вашего холодильного или морозильного оборудования (далее – оборудование, изделие) в течение длительного времени при соблюдении требований инструкции по эксплуатации. Если Вы в течение гарантийного срока в приобретенном оборудовании торговой марки Liebherr обнаружите недостатки, связанные с изготовлением оборудования или использованными материалами, Ваши обоснованные требования будут удовлетворены в соответствии с действующим законодательством РФ при следующих условиях:

Условия гарантийного обслуживания:

- гарантийный срок составляет 24 (двадцать четыре) месяца с документально подтвержденной даты продажи оборудования Потребителю Продавцом;
- в случае отсутствия у Потребителя документов, подтверждающих дату покупки, гарантийный срок рассчитывается от даты изготовления;
- настоящая гарантия распространяется только на изделия, используемые исключительно в личных, семейных, домашних и иных нужд, не связанных с осуществлением предпринимательской деятельности;
- гарантийный срок на комплектующие и запасные части, установленные в изделие в ходе гарантийного и негарантийного ремонта, составляет 6 месяцев со дня передачи исправного изделия Потребителю;
- устранение недостатков в рамках гарантии осуществляется на безвозмездной основе (включая стоимость работ, материалов и транспортировки) авторизированной сервисной службой (уполномоченной сервисной организацией) на дому у Потребителя или в мастерской по усмотрению сервисной службы;
- настоящая гарантия действительна только для официально импортированных на территорию РФ изделий, а также изделий, приобретенных и находящихся на территории РФ;
- компания Liebherr оставляет за собой право по своему усмотрению расширить свои обязательства перед Потребителем по сравнению с требованиями закона и указанными в настоящем свидетельстве обязательствами;
- гарантийное свидетельство должно быть заполнено надлежащим образом, с указанием даты приобретения, модели и серийного номера изделия; серийный номер изделия совпадает с серийный номером, указанным в гарантийном свидетельстве.

Гарантия не распространяется:

- на недостатки изделий, возникших после передачи изделия Потребителю, вследствие нарушения последним правил транспортировки и хранения, а также ненадлежащей эксплуатацией;
- на недостатки изделий, возникших вследствие действия обстоятельств непреодолимой силы;
- на недостатки изделий, возникших вследствие действий третьих лиц;
- на недостатки, которые вызваны несоблюдением прилагаемой инструкции по эксплуатации, а также небрежным обращением;
- на недостатки, которые вызваны неправильным подключением и установкой;
- на недостатки изделий, которые возникли дополнительно вследствие эксплуатации изделия с уже имеющимися недостатками;
- на недостатки изделий, вызванные не зависящими от производителя причинами, а именно: несоответствием питающей сети требованиям государственного стандарта, а также техническим параметрам изделия; явлениями природы и стихийными бедствиями, пожарами; домашними и дикими животными, а также насекомыми и грызунами; попаданием внутрь посторонних предметов или веществ, и другими подобными причинами;
- на внешние и внутренние загрязнения, царапины, потертости, сколы, трещины, вмятины и пр., возникшие в процессе транспортировки или эксплуатации, а также другие механические повреждения;
- на изделия, которые подвергались конструктивным изменениям;
- на изделия, которые подвергались ремонту или техническому освидетельствованию неавторизованными сервисными службами;
- на недостатки, возникшие вследствие попыток проведения ремонта Потребителем или неавторизованными сервисными службами;
- на изделия, с которых удален серийный номер или табличка с техническими характеристиками;
- на работы по установке, регулировке, чистке изделия, замене расходных материалов и прочего ухода за изделием;
- на отклонение характеристик оборудования в пределах допусков;
- на лампы накаливания и неоновые лампы, установленные в изделии;
- на изделия, которые были отремонтированы с использованием неоригинальных запасных частей.

Настоящие условия гарантийного обслуживания не ограничивают предусмотренные законом права Потребителей, но дополняют и уточняют права и обязательства, возникающие при заключении договора купли-продажи.

В соответствии с действующим законодательством РФ на холодильное и морозильное оборудование торговой марки Liebherr изготовителем установлен срок службы – 10 лет с момента передачи изделия Потребителю. По истечении установленного срока службы изготовитель не несет ответственности за безопасность изделия. Учитывая высокое качество, надежность и степень безопасности продукции Liebherr, фактический срок эксплуатации может значительно превышать установленный.

Модель: _____ Дата приобретения: __ . __ . __

Сервисный номер: _____ – __ Серийный номер: __ . ___ . ___ . __

	Название Сервисного Центра	Номер наряда	Дата поступления	Дата завершения
Наименование и печать продавца				

С условиями гарантии ознакомлен. Претензий к внешнему виду не имею. Потребитель _____ /_____/

Товар сертифицирован.

Импортер: ООО «Либхерр-Русланд», 121059, Москва, 1-ая Бородинская ул., д. 5.

Информация об изготовителе / Гарантийное свидетельство